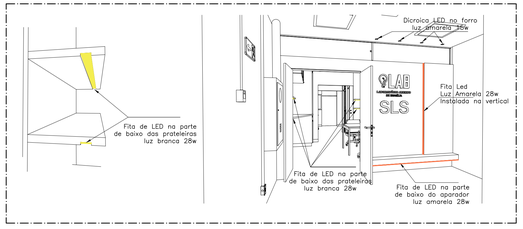

PERSPECTIVA 05

S/ escala

IMAGENS RENDERIZADAS 02

S/ escala

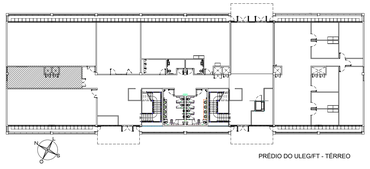

PLANTA CHAVE 01

S/ escala

NOTAS:

1) COTAS EM CENTÍMETROS, NÍVEIS EM METRO
2) TODAS AS MEDIDAS DEVERÃO SER CONFERIDAS NA OBRA
3) AS COTAS SEMPRE PREVALECEM SOBRE A ESCALA
4) AS COTAS INDICAM SUPERFÍCIES ACABADAS

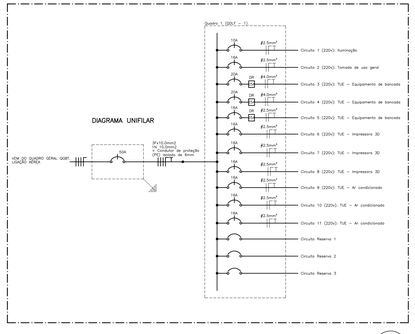

DIAGRAMA UNIFILAR 07

S/ escala

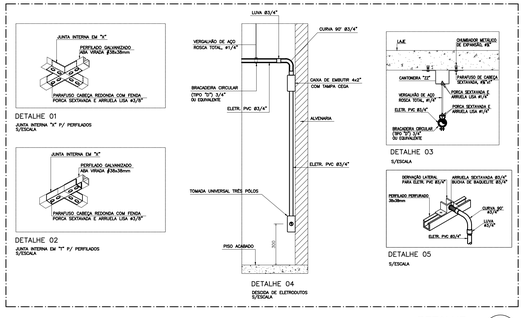

DETALHE 06

S/ escala

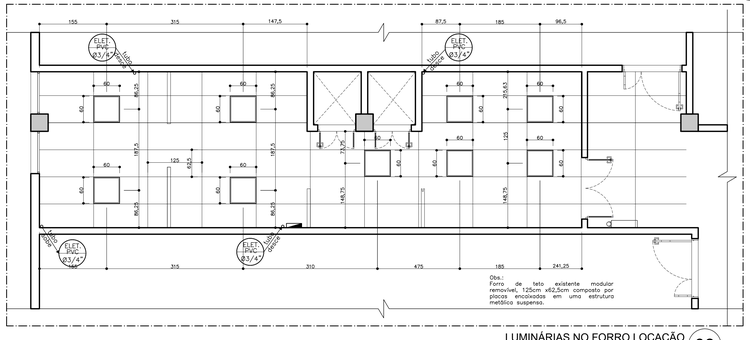

LUMINÁRIAS NO FORRO LOCAÇÃO 08

escala 1:50

QUADRO DE CARGAS (QDLF – 1)

	Lâmpadas			Tomadas												
Circuito	40w	56w	64w	300w	500w	800w	1200w	1600w	2000w	Carga w	Disjuntor	DR	Tensão	Fiação	Fases	Descrição
1	02	06	09	–	–	–	–	–	–	992	10A	–	220v	2.5	A	Iluminação
2	–	–	–	02	06	–	–	–	–	3600	20A	–	220v	2.5	B	Tomadas de uso geral
3	–	–	–	–	–	–	–	02	–	3200	20A	Bipolar, 25A, 30mA, tipo A	220v	4.0	C	TUE – Equipamentos de bancada
4	–	–	–	–	–	–	–	02	–	3200	20A	Bipolar, 25A, 30mA, tipo A	220v	4.0	A	TUE – Equipamentos de bancada
5	–	–	–	02	–	01	–	–	–	1400	16A	Bipolar, 25A, 30mA, tipo A	220v	2.5	B	TUE – Equipamentos de bancada
6	–	–	–	–	–	–	–	–	01	2000	16A	–	220v	2.5	A	TUE – Impressora 3D
7	–	–	–	–	–	–	–	–	01	2000	16A	–	220v	2.5	B	TUE – Impressora 3D
8	–	–	–	–	–	–	–	–	01	2000	16A	–	220v	2.5	C	TUE – Impressora 3D
9	–	–	–	–	–	–	01	–	–	1200	16A	–	220v	2.5	A	TUE – Ar condicionado
10	–	–	–	–	–	–	01	–	–	1200	16A	–	220v	2.5	C	TUE – Ar condicionado
11	–	–	–	–	–	–	01	–	–	1200	16A	–	220v	2.5	C	TUE – Ar condicionado
Reserva	–	–	–	–	–	–	–	–	–	–	–	–	–	–	–	Circuito reserva 1
Reserva	–	–	–	–	–	–	–	–	–	–	–	–	–	–	–	Circuito reserva 2
Reserva	–	–	–	–	–	–	–	–	–	–	–	–	–	–	–	Circuito reserva 3
TOTAL	02	06	09	04	06	01	03	04	03	21992	50A	–	220v	10.0	A,B,C	Disjuntor geral tripolar

QUADRO DE CARGAS 09

S/ escala

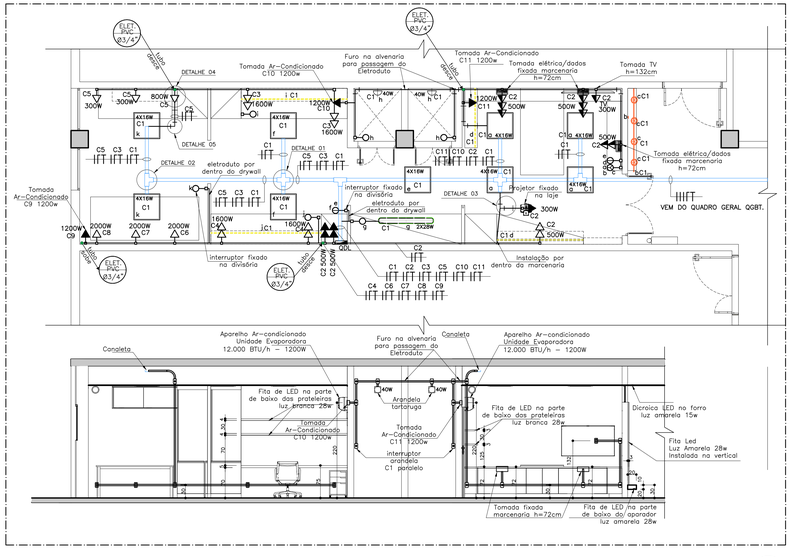

PLANTA ELÉTRICA/VISTA 04

escala 1:50

NOTAS

1 – CANALETAS PERFURADAS NÃO INDICADAS TERÃO DIMENSÕES DE 38X38mm E ELETRODUTOS
2 – NA QUANTIDADE DE PONTOS DE ILUMINAÇÃO FORAM BASEADAS NAS RECOMENDAÇÕES DA NORMA NBR_ISO_CIE–8995–1/2013
3 – AS TOMADAS COM POTÊNCIAS NÃO INDICADAS ESTIMA–SE 300W.

LEGENDA ELÉTRICA

- 2x28W — Luminária Hermética T5 2x28w Instalação De Sobrepor
- 4x16W — Luminária De Embutir 60x60cm 4x16w Instalada No Forro
- Luminária Arandela Tipo Tartaruga 40w
- Luminária Spot Led Redondo Embutir Luz amarela 15w
- Fita Led Luz Branca 28w abaixo das prateleiras
- Fita Led Luz Amarela 28w abaixo do aparador e painel vertical
- Eletroduto Rígido Em Pvc, Instalado Aparente
- Equipamento Para Fixação De Eletroduto
- Quadro Elétrico
- Instalação De Conduletes Li/Ir/Ib Em Planta
- Interruptor Simples 1tecla h = 1,20m Instalado Aparente Em Alvenaria
- Interruptor 2 Teclas, h = 1,20m Instalado Aparente Em Alvenaria
- Interruptor 3 Teclas, h = 1,20m Instalado Aparente Em Alvenaria
- Tomada 2p+t, h = 0,30m Instalado Aparente Em Alvenaria
- Tomada 2p+t, h = 0,72m Instalado sob a bancada
- Tomada Instalado Aparente h=2,20m (3 unid. Ar condicionado) Tomada Instalado Aparente no teto (1 unid. projetor)
- Duto Aéreo Perfurado ¼" 100mmx50mm
- Conexões duto e condulete
- Eletroduto elétrico / Eletroduto dados
- Bloco De Identificação De Circuitos (fase, Neutro, Terra e Retorno)
- Bitola Dos Condutores / Dimensão Do Eletroduto

LEGENDA 03

S/ escala

Nº	DATA	MODIFICAÇÃO	REVISADO POR:

SETOR: ASA NORTE

ENDEREÇO: LAB. ABERTO - ULEG - FT - CAMPUS DARCY RIBEIRO - UnB

PROPRIETÁRIO: LABORATÓRIO ABERTO - ULEG - FT

AUTOR DO PROJETO: FÁBIO FORTES DE CARVALHO CAU A42448-0

RESPONSÁVEL TÉCNICO: O MESMO

LABORATÓRIO ABERTO - ULEG - FT

FÁBIO FORTES DE CARVALHO — CAU A42448-0

INSTALAÇÕES ELÉTRICA

CONTEÚDO

INS. ELÉTRICA LUMINOTÉCNICA

QUADRO CARGAS, DIAG.UNIFILAR

QUADRO CARGAS, DIAG. UNIFILAR

TIPO: ELE

PRANCHA: 01/01

FÁBIO FORTES DE CARVALHO
CAU A42448-0
61 982902861

DATA: MAIO 2026

ESCALA: INDICADA

ARQUIVO: LABABERTO_ULEG_FT_PL_AR_INFRA_R01_2026

ÁREA: 41,33m²

VISTO: